Light Stream Extender

Технический паспорт

Light Stream Extender предназначен для управления световыми приборами по интерфейсу SPI. За счет получения от конвертера Light Stream дифференциального сигнала позволяет увеличить расстояние от контроллера до световых приборов.

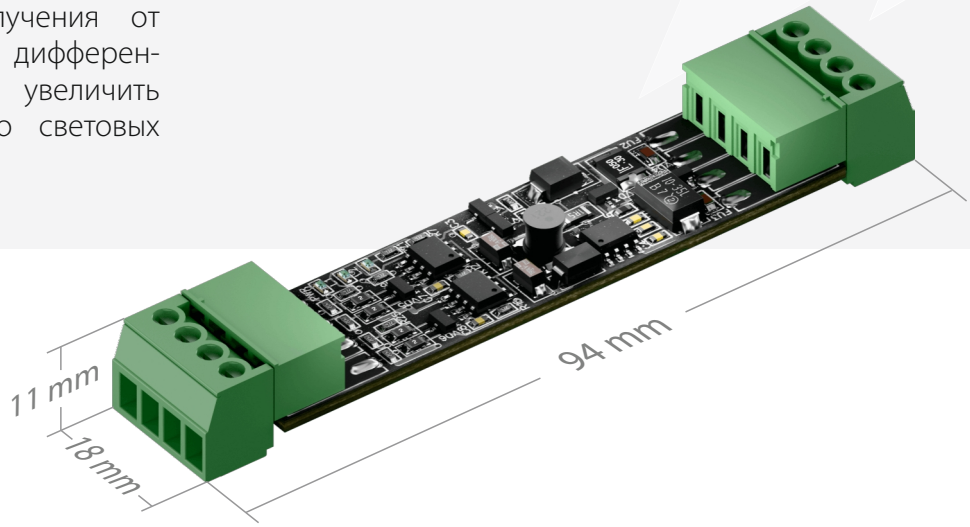

Характеристики

Большая дальность передачи сигнала

За счёт использования дифференциального сигнала между конвертером Light Stream и платой Extender обеспечивается его передача в помехозащищённом виде на большие, до 300 метров расстояния.

Подключи и работай

Extender не требует предварительной настройки, за выбор типа сигнала отвечает конвертер Light Stream.

Широкий спектр сигналов SPI

Поддерживает любые IC с однопроводным управлением, такие как: UCS8903, GS8206, APA104, GS8208, WS2811, WS2812, WS2818, SK6812, UCS1903, UCS8903, TM1804 и другие.

Светодиодные индикаторы

Прибор оснащен светодиодными индикаторами, сигнализирующими о наличии питания, сигнала на линии 1 или 2.

Широкий диапазон температур

Используемые компоненты рассчитаны на работу при низких температурах до -40°C

Схема подключения

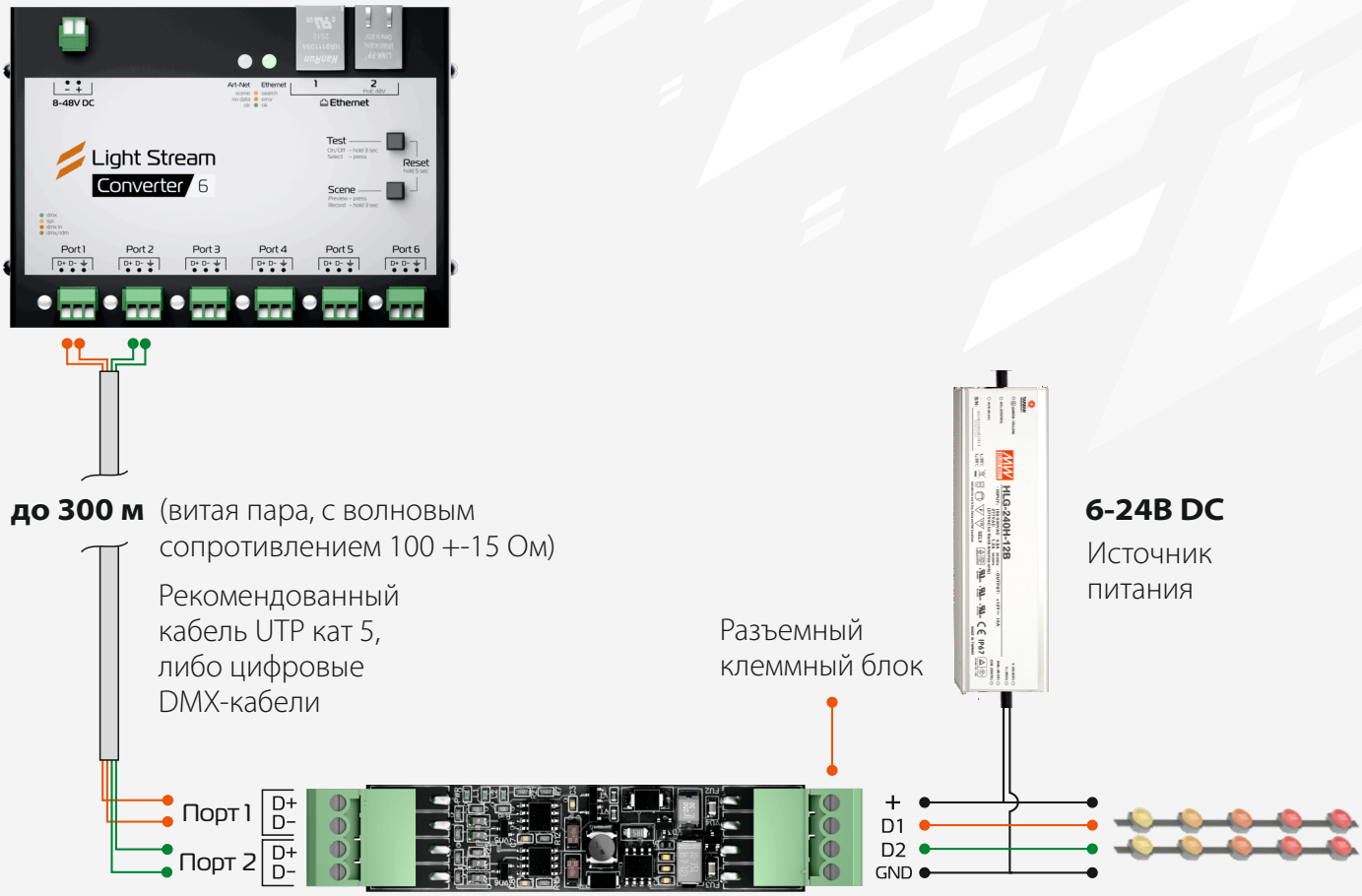

Технические характеристики

Порты	2 входа от Light Stream Converter 2 выхода SPI для 1-проводной передачи данных (Data)
Количество каналов на порт	от 1 до 4 вселенных DMX-512 (512-2048 каналов)
Напряжение питания	6-24 V DC
Разъемный клеммный блок	сечение кабеля до 0.75 мм^2
Температурный диапазон	от -40 до +50°C
Степень защиты IP	IP0 (IP65 при использовании доп. материалов)

Безопасность

- Не подвергайте устройство воздействию дождя или влаги, это приведет к аннулированию гарантии.
- Никогда не подключайте данное устройство к диммеру.

Сертификация

Схема подключения световых приборов удаленных друг от друга на расстояние более полутора метров

При данной схеме подключения необходимо установить перемычку между RX1 и RX2 для направления их работы. Когда они замкнуты направление сигнала RS-485 > SPI. Когда не замкнуты направление сигнала SPI > RS-485.

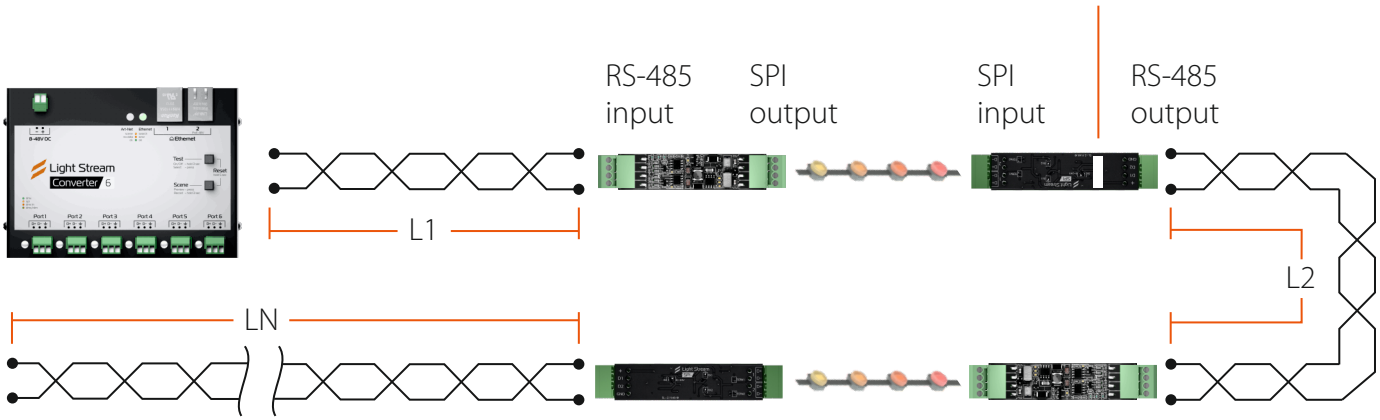

L1=L2=LN <= 300м